STP100

ТЕХНИЧЕСКИЕ ХАРАКТЕРИСТИКИ

Номер изделия ..... см. таблицу
Чувствительный элемент датчика ..... NTC, 1,8 кОм при +25 °C (77 °F)
Постоянная времени без гильзы в воде ..... примерно 7 с

Постоянная времени с гильзой в воде
Латунь PN16 с конт. пастой ..... 19 с
Латунь PN16 без конт. пасты ..... 23 с
Нерж. сталь PN25 с конт. пастой ..... 20 с
Нерж. сталь PN25 без конт. пасты ..... 24 с

Материалы
Погружная часть ..... нержавеющая сталь
Соединительная коробка ..... пластмасса на основе полиамидов
Степень защиты ..... IP 65
Размеры ..... см. рисунок и таблицу
Погрешность ..... см. таблицу на след. стр.
Температура окружающего воздуха ..... мин. -40 °C (-40 °F) макс. +130 °C (+266 °F)
Рабочая температура ..... мин. -40 °C (-40 °F) макс. +150 °C (+302 °F)

Стандарты
ЭМС ..... EN 50081-1, EN 50082-1

Датчик температуры погружной гильзовый NTC 1,8 кОм

Датчик STP100 предназначен для погружного монтажа с защитной гильзой в системах трубопроводов. Погружная часть гильзы закрыта в нижней части, что упрощает замену датчика (при необходимости).

Корпус STP100 оборудован фитингом для крепления кабеля диаметром 20 мм

Гильза заказывается отдельно, см. «Принадлежности»

ПОГРЕШНОСТЬ

При температуре	Погрешность
-25 °C/-13 °F	±0,7 °C/±1,3 °F
0 °C/32 °F	±0,5 °C/±0,9 °F
25 °C/77 °F	±0,3 °C/±0,5 °F
50 °C/122 °F	±0,6 °C/±1,1 °F
70 °C/158 °F	±0,9 °C/±1,6 °F
100 °C/212 °F	±1,3 °C/±2,3 °F

Номер по каталогу	Описание	NL		Вес	
		мм	дюйм	г	фунт
5123102010	STP100-50	63	2,48	100	0,22
5123104010	STP100-100	113	4,45	104	0,23
5123106010	STP100-150	163	6,42	107	0,24
5123108010	STP100-200	213	8,39	110	0,25
5123110010	STP100-250	263	10,35	113	0,25
5123112010	STP100-300	313	12,32	117	0,26
5123114010	STP100-400	413	16,26	125	0,28

РАЗМЕРЫ в мм (дюймах)

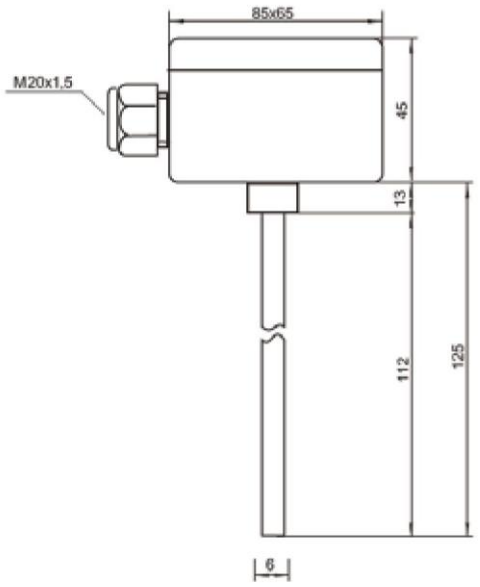

МОНТАЖ

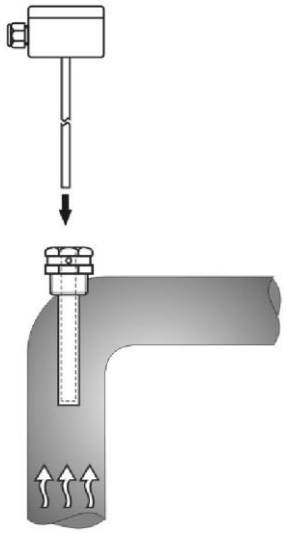

СХЕМА ПОДКЛЮЧЕНИЯ

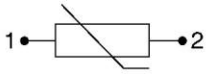

МОНТАЖ

Установите гильзу в систему труб.

Добавьте немного контактной пасты, вставьте датчик в гильзу и затяните крепежный винт.

© 2013 Schneider Electric. Все права защищены.

ПРИНАДЛЕЖНОСТИ

Номер по каталогу	Описание	NL		Вес	
		мм	дюйм	г	фунт
Гильза из никелированной меди PN16					
9121040000	Гильза STP 50 мм	63	2,48	85	0,19
9121041000	Гильза STP 100 мм	113	4,45	100	0,22
9121042000	Гильза STP 150 мм	163	6,42	115	0,25
9121043000	Гильза STP 200 мм	213	8,39	130	0,29
9121044000	Гильза STP 250 мм	263	10,35	145	0,32
9121045000	Гильза STP 300 мм	313	12,32	160	0,35
9121046000	Гильза STP 400 мм	413	16,26	190	0,42
Гильза из нержавеющей стали PN25					
9121050000	Гильза STP 50 мм	63	2,48	75	0,17
9121051000	Гильза STP 100 мм	113	4,45	85	0,19
9121052000	Гильза STP 150 мм	163	6,42	95	0,21
9121053000	Гильза STP 200 мм	213	8,39	105	0,23
9121054000	Гильза STP 250 мм	263	10,35	115	0,25
9121055000	Гильза STP 300 мм	313	12,32	125	0,28
9121056000	Гильза STP 400 мм	413	16,26	145	0,32

ПРИНАДЛЕЖНОСТИ

Гильза из никелированной меди PN16

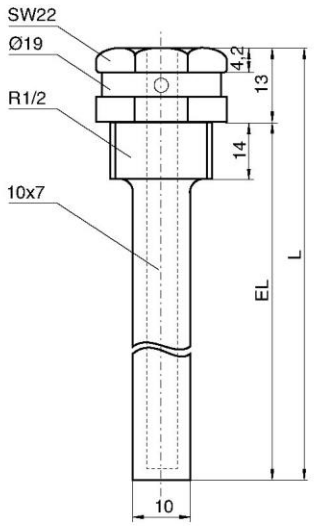

Гильза из нержавеющей стали PN25

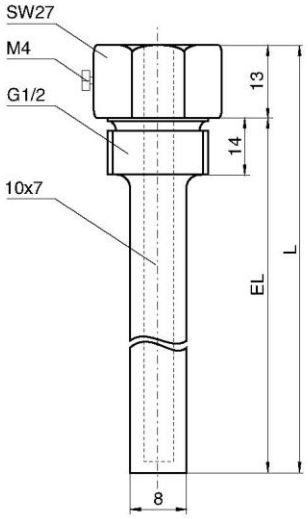

© 2013 Schneider Electric. Все права защищены.

© 2013 Schneider Electric. Все права защищены.

Schneider Electric 127018, Москва, ул. Двинцев, 12/1, здание «А», т.: +7 495 777 99 90, факс: +7 495 777 99 92, www.schneider-electric.ru